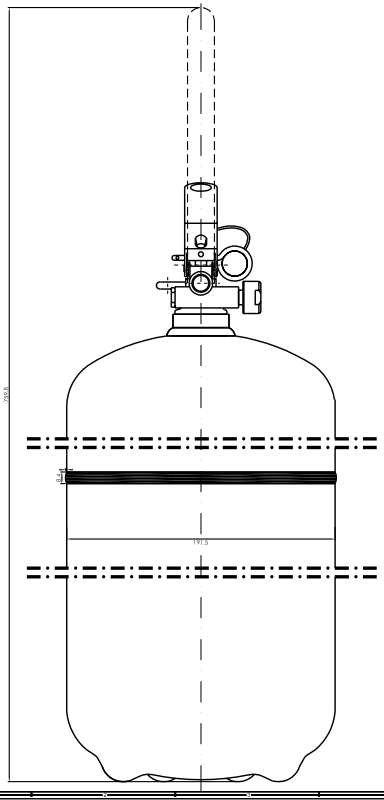

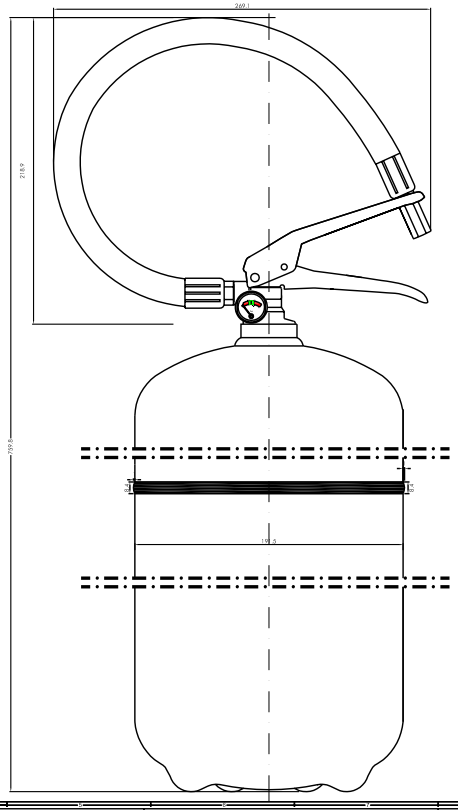

SCALA 1:1

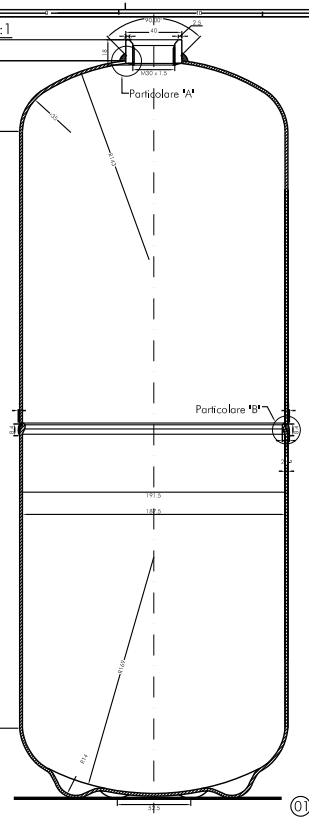

SCALA 1:1

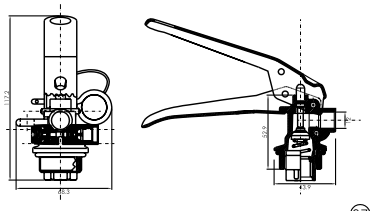

SCALA 2:1

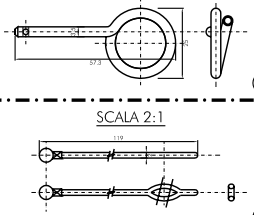

SCALA 2:1

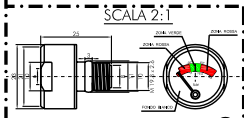

SCALA 4:1

PARTICOLARI SALDATURE

"A" 2:1

"B" 2:1

SCALA 1:1

SCALA 1:1

SCALA 1:1

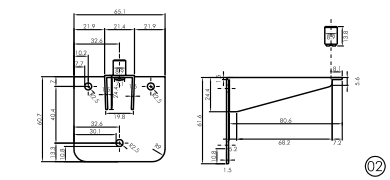
65.1
21.9
21.4
21.9
32.6
10.2
7.2
60.7
66.4
32.6
30.1
9.8
R1.5
R1.5
R1.5