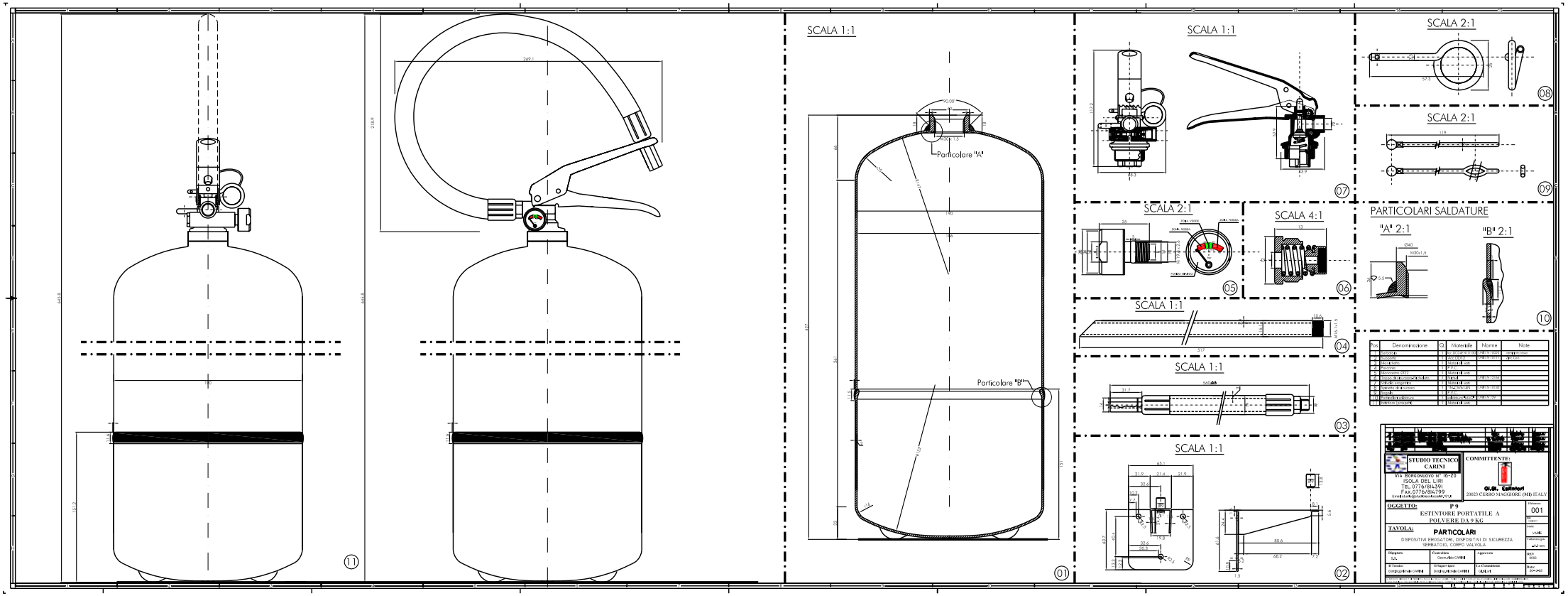
SCALA 1:1
Particolare "A"
Particolare "B"
SCALA 1:1
SCALA 2:1
SCALA 2:1
SCALA 2:1
SCALA 4:1
PARTICOLARI SALDATURE
"A" 2:1
"B" 2:1
SCALA 1:1
SCALA 1:1
SCALA 1:1
STUDIO TECNICO CARINI
VIA BORGONUOVO N° 16-20
ISOLA DEL LIRI
Tel. 0776/814391
Fax 0776/814799
COMMITTENTE:
GLOBAL Extinctors
20023 CERRO MAGGIORE (MI) ITALY
OGGETTO:
P 9
ESTINTORE PORTATILE A POLVERE DA 9 KG
Elaborato n° 001
TAVOLA:
PARTICOLARI
DISPOSITIVI EROGATORI, DISPOSITIVI DI SICUREZZA SERBATOIO, CORPO VALVOLA
Disegnato: S.G.
Controllato: Geom.Aldo CARINI
Approvato:
Il Tecnico: Geom.Aldo CARINI
Il Supervisore: Geom.Aldo CARINI
La Committente: GLOBAL
Data: 30-04-2013