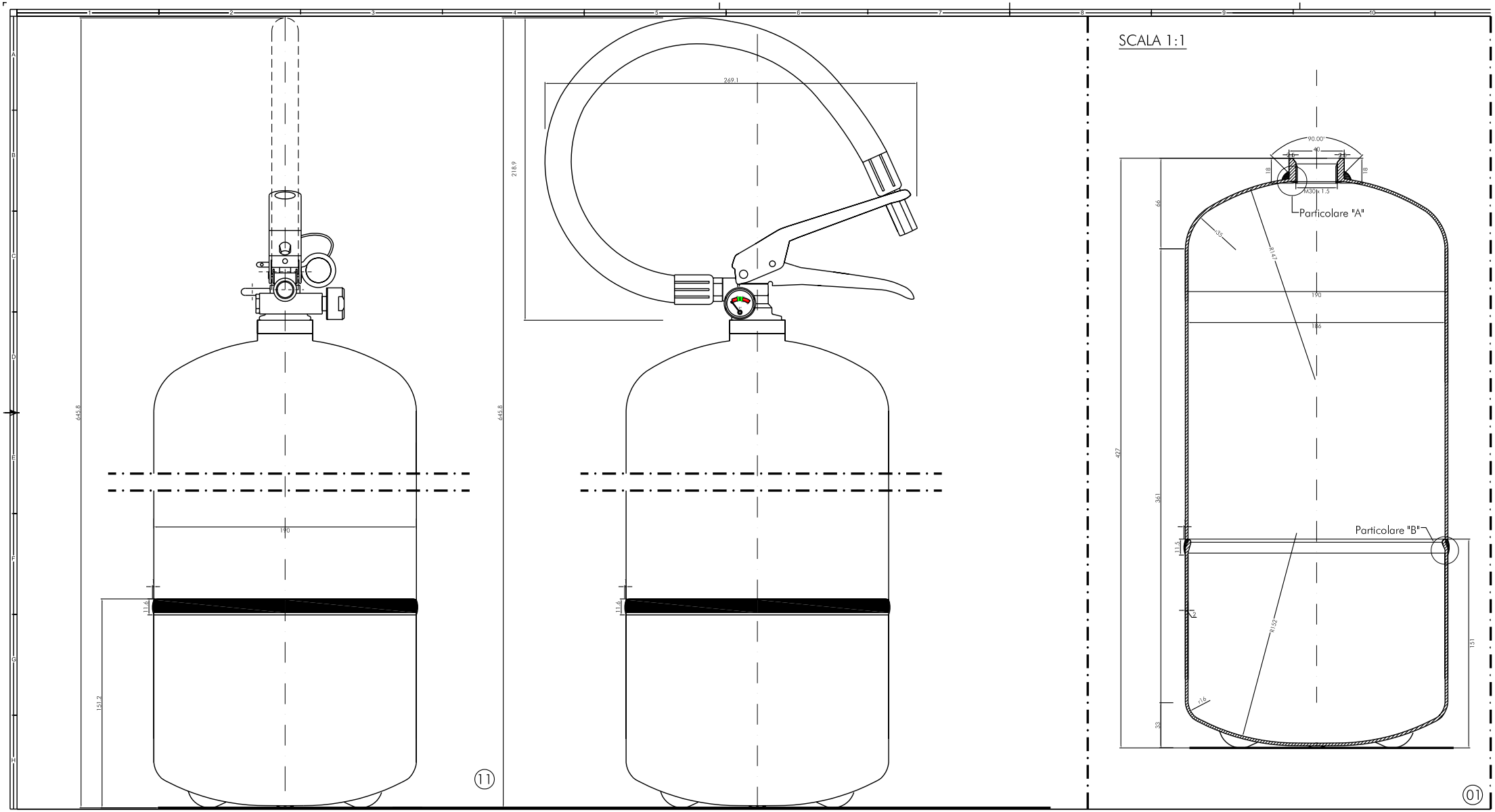
SCALA 1:1
645.8
190
11.6
151.2
11
269.1
218.9
645.8
190
11.6
90.00°
40
18
18
M30x1.5
Particolare "A"
66
63
R142
190
186
492
361
Particolare "B"
11.5
3
R152
151
7.6
33
01